TERRA OPTIMA

Der universell einsetzbare Reformziegel.

- Übertrifft die in DIN EN 1304 geforderten Güteeigenschaften
- Erstklassige Rohstoffe und das moderne Brennverfahren ermöglichen die Vielfalt von 10 Farben
- Seitlicher Wasserablauf sowie die doppelte Seitenverfalzung bieten optimalen Nässeschutz
- Für Dächer von 10° bis 90° Neigung geeignet
- Zwei stabile Aufhängenasen sorgen für sicheren Halt und zuverlässige Hinterlüftung der Dachlattung
- Besonders großer Verschiebebereich von 51 mm ist selbst bei Mansarddächer mit kurzen Sparren optimal einsetzbar

Hinweis: Bei diesem Modell erfolgte eine Farbumstellung beim Farbton NUANCE kupferrot. Weitere Infos finden sie hier: Sortimentsinfos

TECHNISCHE DATEN

Größe (ca.)	262 x 444 mm
Deckbreite min. (ca.)	221 mm
Deckbreite i.M. (ca.)	222 mm
Deckbreite max. (ca.)	223 mm
Decklänge min. (ca.)	330/350 mm
Decklänge i.M. (ca.)	355 mm
Decklänge max. (ca.)	380 mm
Ziegelbedarf min. (ca.)	11.9 Stück/m²
Ziegelbedarf i.M. (ca.)	12.8 Stück/m²
Ziegelbedarf max. (ca.)	13.7 Stück/m²
Gewicht je Stück (ca.)	3.3 kg/Stück
Gewicht je m² (ca.)	42.2 kg/m²
Gewicht je Palette (ca.)	975 kg
Stück je Minipack	6 Stück
Stück je Palette	288 Stück

EINSATZBEREICHE

ZUSATZMASSNAHME NACH ÖNORM UND CREATON HERSTELLERANGABE	
Regeldachneigung CREATON AT in Kombination mit Zusatzmaßnahmen nach Herstellerangaben	22 °
Ausführung eines Unterdaches regensicher nach Önorm, mögliche CREATON Produkte: DUO extra, DUO longlife ND extra, TRIO extra, TRIO longlife extra, QUATTRO longlife extra	≥22 °
Ausführung eines Unterdaches erhöhte Regensicherheit nach Önorm, mögliche CREATON Produkte: QUATTRO longlife extra	≥20 °
Ausführung eines Unterdaches erhöhte Regensicherheit nach CREATON Herstellervorgaben, bitte gesonderte Verlegerichtlinien beachten, mögliche CREATON Produkte: QUATTRO longlife extra	≥18 °

VERLEGEHINWEISE

- Bei Decklängen von 330 mm bis 350 mm muss der Ortgang handwerklich bearbeitet werden.
- Die dargestellten technischen Zeichnungen sind nur ein Konstruktionsbeispiel.
- Laut dem Regelwerk des ZVDH soll bei Ortgangziegeln der Abstand zwischen Innenkante Ortganglappen und Außenkante Giebelwand bzw. Außenkante Bekleidung mindestens 1 cm betragen.
- Bei den Vorgaben zu den Ausführungen des Unterdaches handelt es sich um CREATON Herstellerangaben, die von den Vorgaben nationaler Regelwerke (wie bspw. ZVDH, ÖNORM oder SIA-Normen) abweichen. Daher empfehlen wir Ihnen eine Abstimmung und schriftliche Einzelvereinbarung zwischen Ihnen als ausführendem Dachhandwerker und dem Endkunden bzw. Eigentümer der Immobilie. Diese dient der vertraglichen Absicherung beider Parteien, ergänzend zur Leistungsvereinbarung. Eine Vorlage einer solchen Einzelvereinbarungen finden Sie in den CREATON Musterschreiben zu jedem Tondachziegel- und Betondachsteinmodell unter www.creaton.de, www.creaton.at, oder www.creaton.ch
- Bitte berücksichtigen Sie das Musterschreiben für die Regeldachneigungen CREATON.

LAF-/FLA-WERTE

LAF-/FLA WERTE IN MM MIT FALZ FÜR 30X50-LATTUNG											
Bedarf Firstziegel (ca.)	DN	15°	20°	25°	30°	35°	40°	45°	50°	55°	60°
PH 2.6 Stück/lfm	LAF	60	55	50	45	45	40	35	35		
PH 2.6 Stück/lfm	FLA	90	80	75	70	55	55	50	50		
PV 2.5 Stück/lfm	LAF	60	60	60	55	55	45	45	45	40	40
PV 2.5 Stück/lfm	FLA	90	80	75	65	60	50	45	35	35	35

LAF-/FLA WERTE IN MM MIT FALZ FÜR 40X60-LATTUNG										
Bedarf Firstziegel (ca.)	DN	20°	25°	30°	35°	40°	45°	50°	55°	60°
PH 2.6 Stück/lfm	LAF	55	45	40	40	35	25	20		
PH 2.6 Stück/lfm	FLA	90	85	80	65	65	60	60		
PV 2.5 Stück/lfm	LAF	60	55	50	50	40	35	30	30	30
PV 2.5 Stück/lfm	FLA	90	85	75	70	60	55	45	45	45

LAF-/FLA WERTE IN MM MIT FALZ FÜR 50X50-LATTUNG								
Bedarf Firstziegel (ca.)	DN	20°	25°	30°	35°	40°	45°	50°
PH 2.6 Stück/lfm	LAF	50	40	35	30	25	15	10
PH 2.6 Stück/lfm	FLA	100	95	90	80	80	75	80
PV 2.5 Stück/lfm	LAF	55	50	45	40	30	25	20
PV 2.5 Stück/lfm	FLA	100	95	85	85	75	70	65

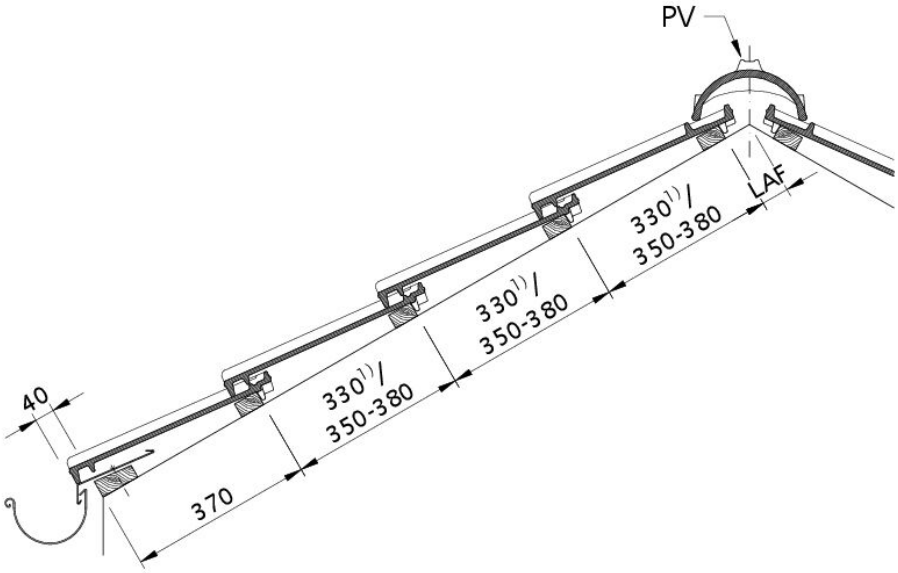

Zeichnung OPTIMA Dachquerschnitt DQF

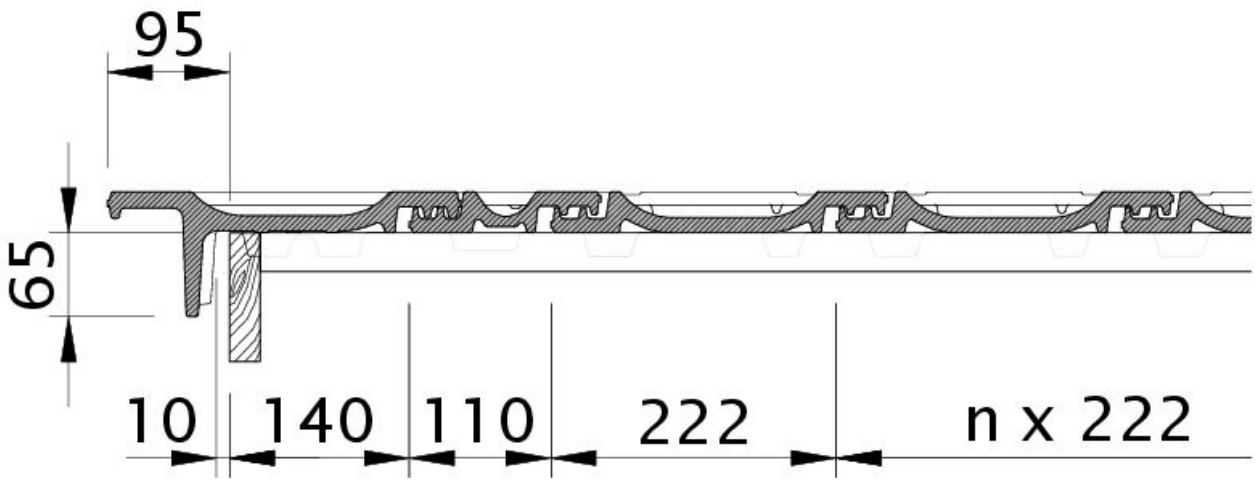

Zeichnung OPTIMA Ortgangziegel links mit Ortgangbrett OBL

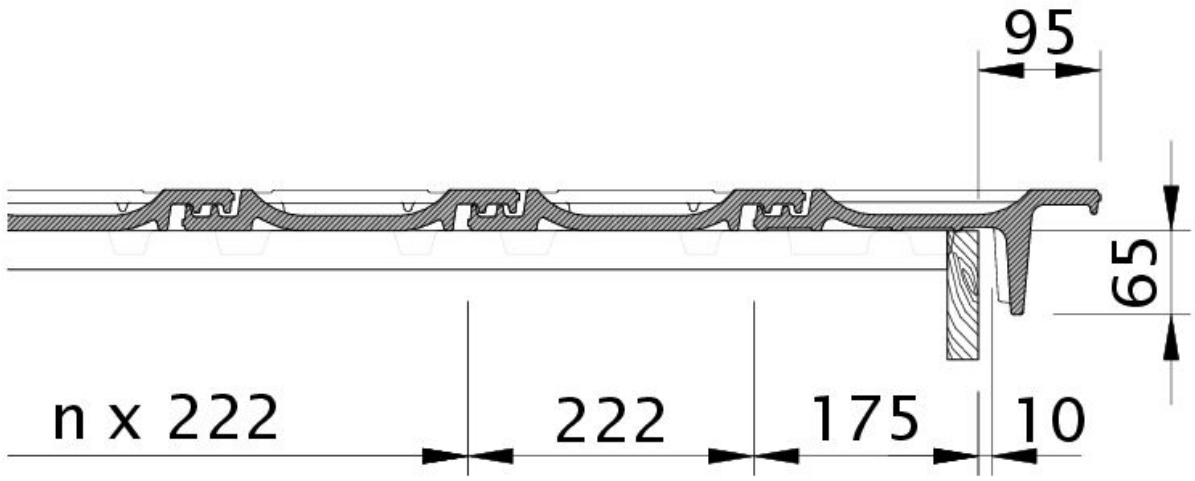

Zeichnung OPTIMA Ortgangziegel rechts mit Ortgangbrett OBR

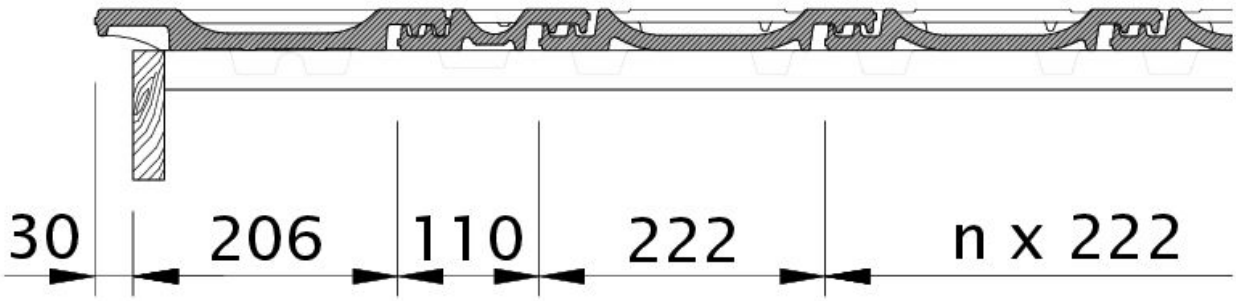

Zeichnung OPTIMA Ortgang links mit Ortgangblech und Doppelwulst ODL

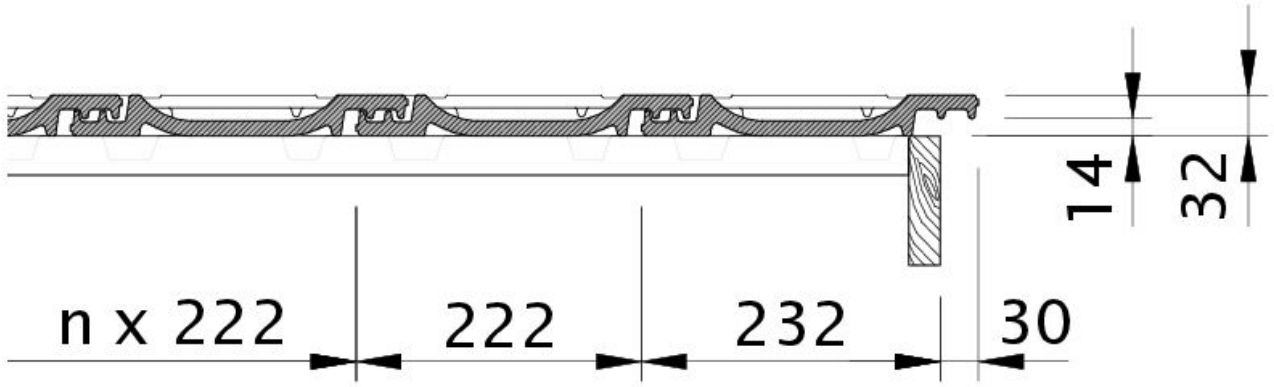

Zeichnung OPTIMA Ortgang rechts mit Ortgangblech und Flächenziegel OFR

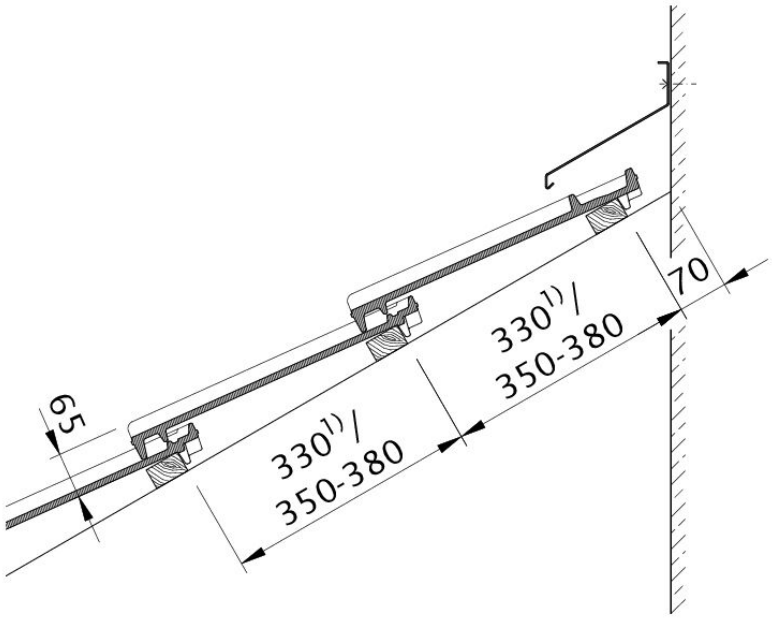

Zeichnung OPTIMA Wandanschluss oben mit FALZ WMF

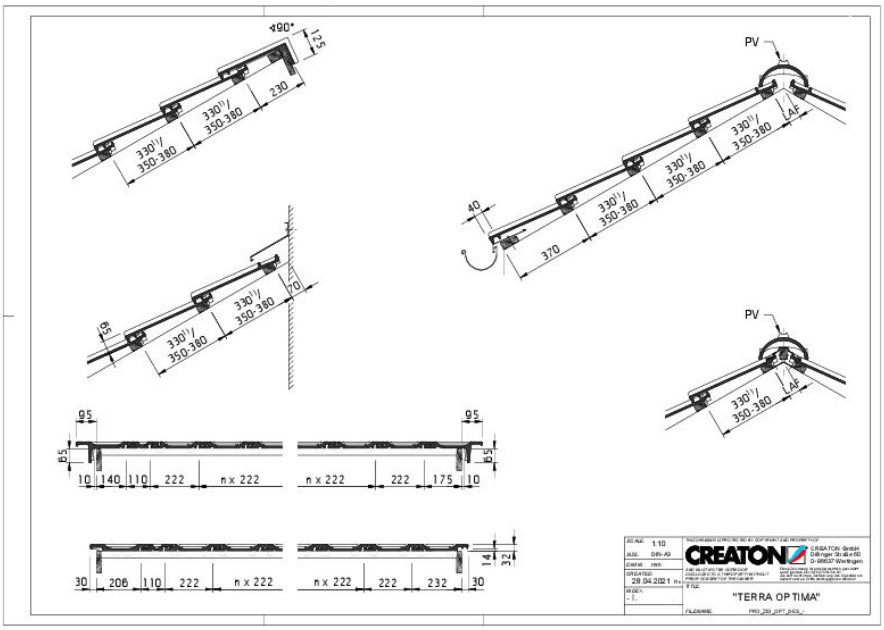

Zeichnung TERRA OPTIMA Gesamtansicht GES

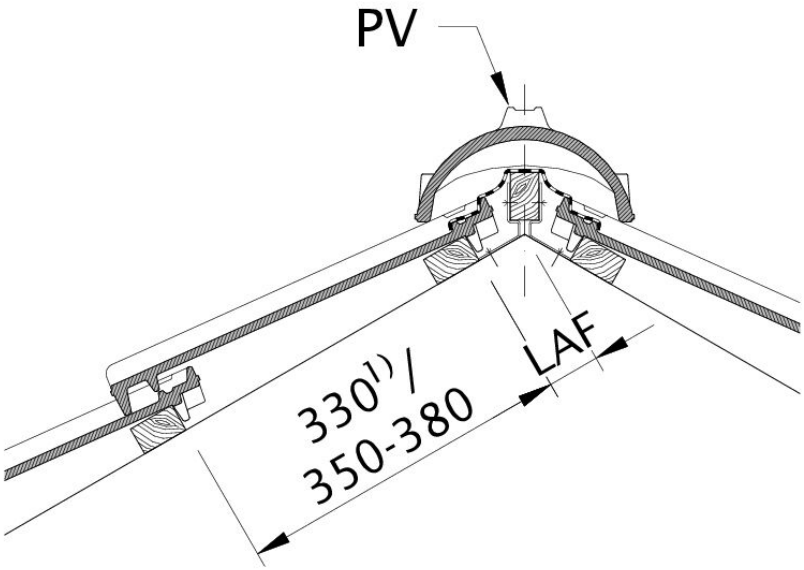

Zeichnung OPTIMA Lattenabstand zum Firstschnittpunkt, Firstlattenabstand LAF